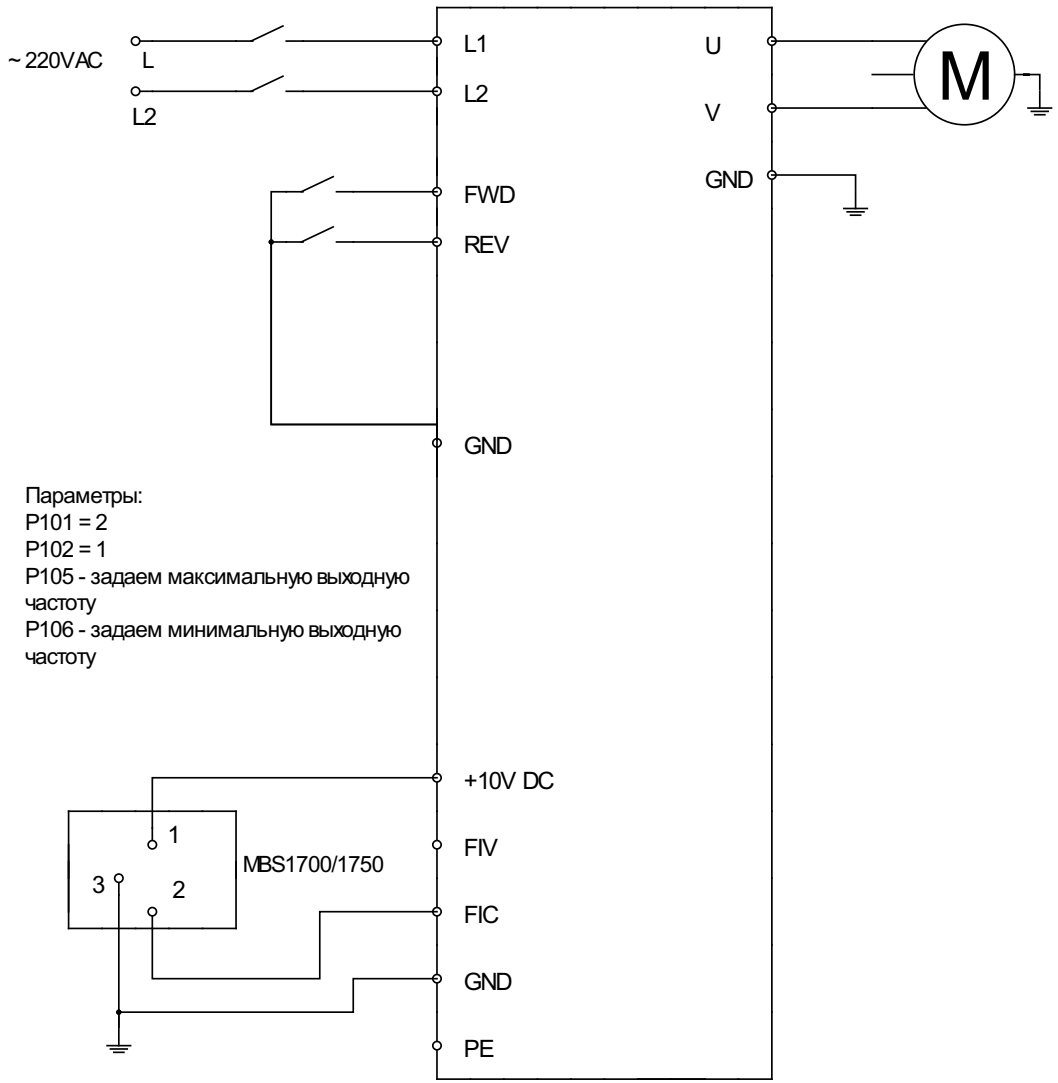

Параметры:
P101 = 2
P102 = 1
P105 - задаем максимальную выходную частоту
P106 - задаем минимальную выходную частоту

Автор : Махмутов Шамиль	Типовая схема CH1C-S1	Файл : S1-с датчиком давления
Дата : 28/01/2014		Фолио : 1/1